DE Pumpengruppe des Verteilers ZZK

EN Pump manifold group ZZK

PL Grupa pompowa rozdzielacza ZZK

RU насосная группа распределителя ZZK

CZ skupiny čerpadel distributora ZZK

RZT®
TECHNIKA GRZEWCZA

ZZK

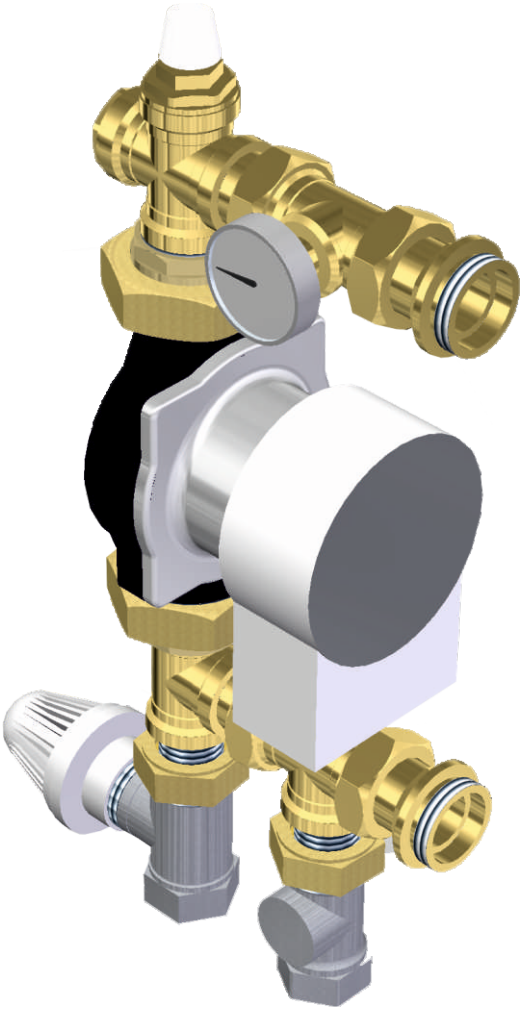

DE Betriebs- und Montageanleitung

EN Operating and assembly instructions

PL Instrukcja obsługi i montażu

RU Инструкция по эксплуатации и сборке

CZ Návod k obsluze a montáži

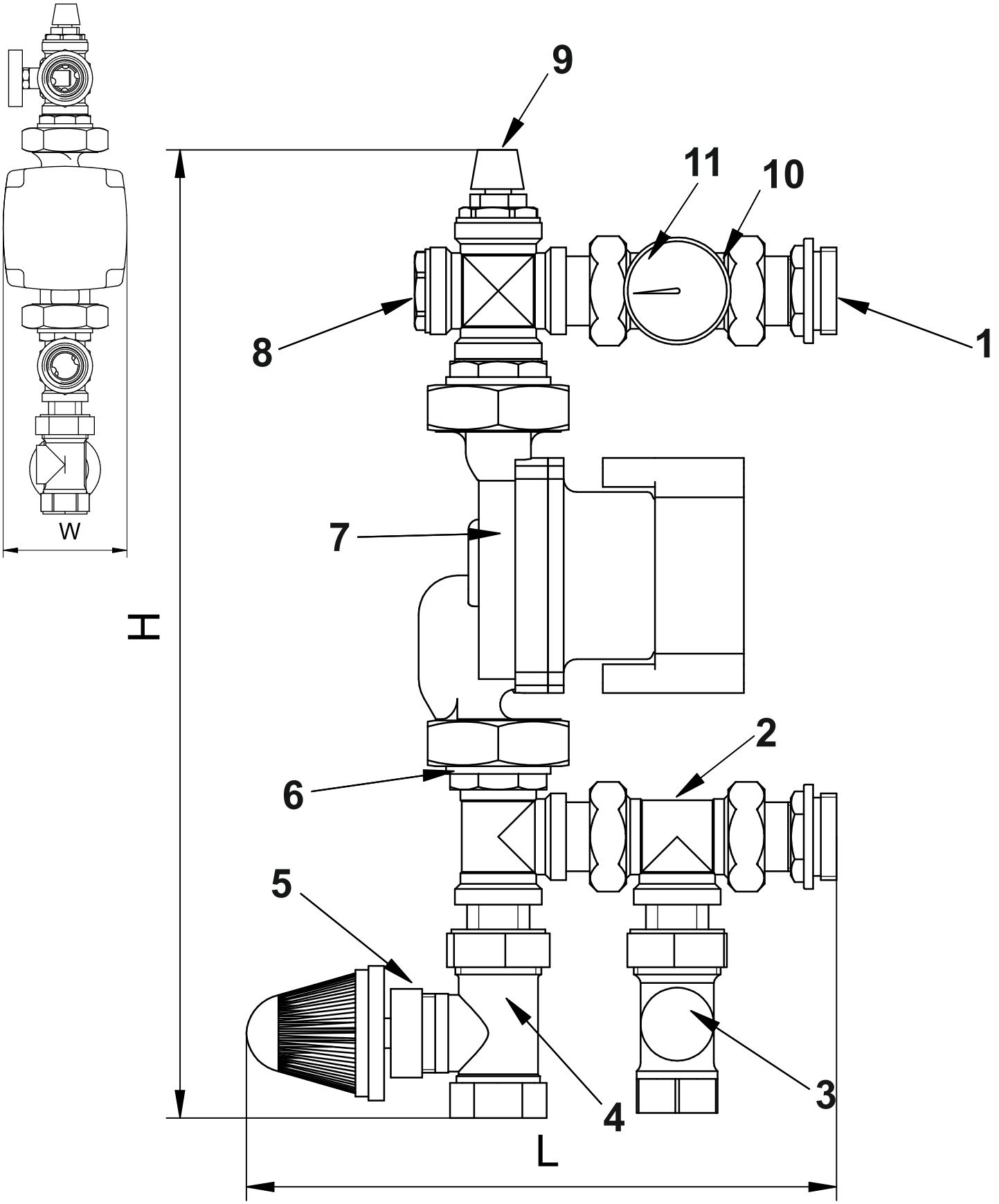

KV	1,9		
H	370		
L	165		
POMPA	PCOw	YONOS	UPM3
W	95	90	90

1. Verbindungsschraube 1 "
2. Messingkupplung
3. Absperrventil
4. Thermostatventil
5. Kopf mit Tauchkapillare
6. Pumpenbefestigung
7. Pumpe 25-130
8. Tipp für Immersionskapillare
9. Entlüftung
10. Messingbeschlag
11. Kreisthermometer

DE

1. Connection screw 1 "
2. Brass coupling
3. Stop valve
4. Thermostatic valve
5. Head with immersion capillary
6. Pump fitting
7. Pump 25-130
8. Tip for immersion capillary
9. Air vent
10. Brass fitting
11. Circular thermomete

EN

1. Śrubunek przyłączeniowy 1''
2. Złączka mosiężna
3. Zawór odcinający
4. Zawór zasilający termostatyczny
5. Głowica z kapilarą zanurzeniową
6. Śrubunek pompy
7. Pompa 25-130
8. Końcówka na kapilarę zanurzeniową
9. Odpowietrznik
10. Złączka mosiężna
11. Termometr tarczowy

PL

1. Соединительный винт 1 "
2. Латунная муфта
3. Запорный клапан
4. Термостатический клапан
5. Головка с погружным капилляром
6. Насосная арматура
7. Насос 25-130
8. Наконечник для погружного капилляра
9. Вентиляционное отверстие
10. Латунный фитинг
11. Круглый термометр

RU

1. Připojovací šroub 1 "
2. Mosazná spojka
3. Uzavírací ventil
4. Termostatický ventil
5. Hlavu s ponornou kapilárou
6. Montáž čerpadla
7. Čerpadlo 25-130
8. Tip pro ponořenou kapiláru
9. Odvzdušnění
10. Mosazné kování
11. Kruhový teploměr

CZ

Statischer Druck PN/Static pressure PN/Ciśnienie statyczne PN/Статическое давление PN/Statický tlak PN	Max 8 bar
Dynamischer Druck/Dynamic pressure/Ciśnienie dynamiczne/ Динамическое давление/Dynamický tlak	Max 5 bar
KV	1,9
Arbeitstemperatur/Working temperature/Temperatura pracy/рабочая температура/Pracovní teplota	10’C-60’C
Körper/Corps/Korpus/ тело/Tělo	Messing CW614/ Brass CW614/ Mosieżny CW614/ латунь CW614/ mosaz CW614
Glykolkonzentration/Glycol concentration/Stężenie glikolu/Концентрация гликоля/Koncentrace glykolu	Max 50%
Erforderlicher Durchfluss für den ordnungsgemäßen Betrieb des Ventils/Required flow for proper operation of the valve/Wymagany min przepływ do poprawnej pracy zaworu/ Необходимый расход для правильной работы клапана/Požadovaný průtok pro správnou funkci ventilu	min 9l/min
Genauigkeit der Regulierung/Accuracy of regulation/Dokładność regulacji/Точность регулирования/Požadovaný průtok pro správnou funkci ventilu	+/- 3'C

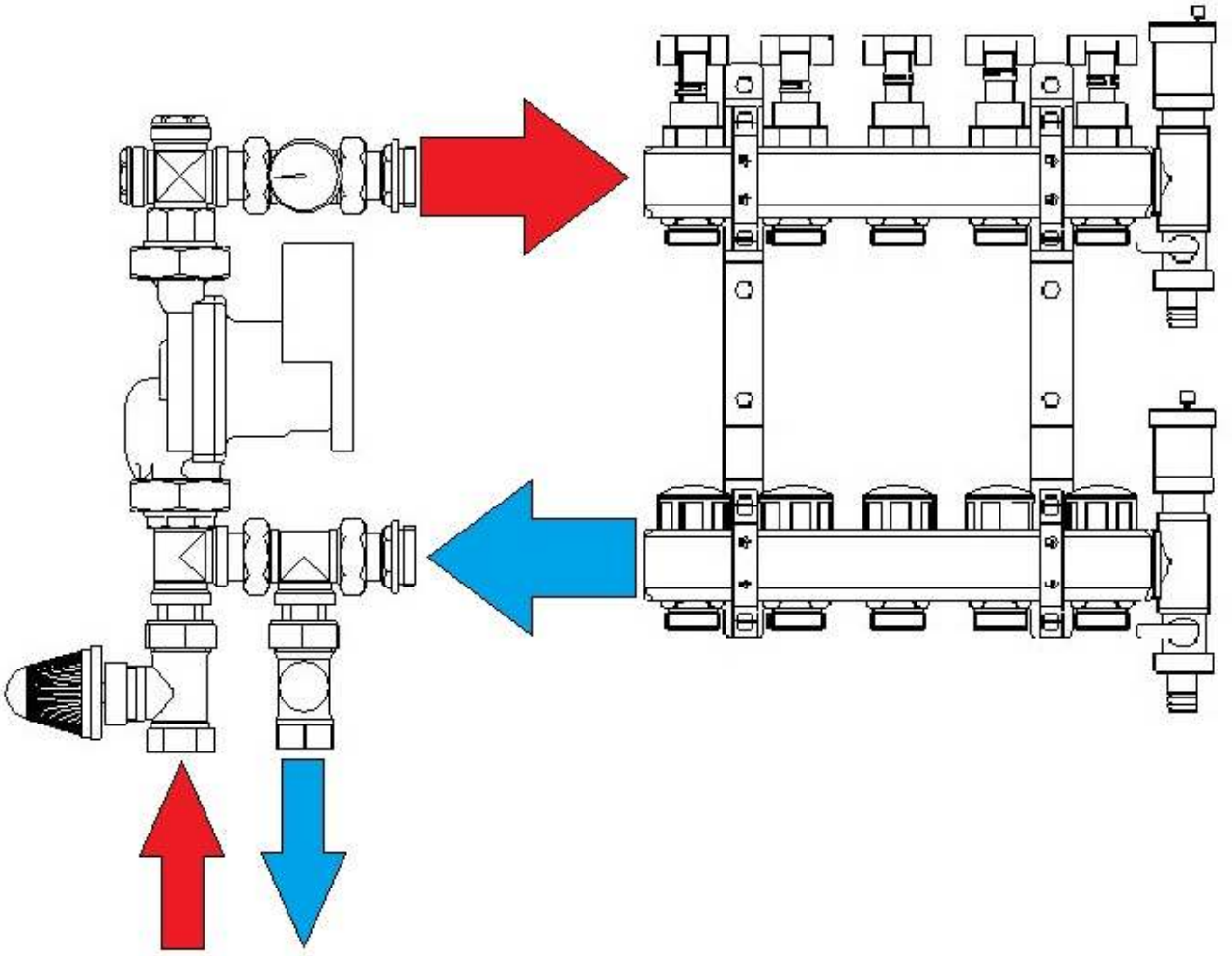

Anwendung/Application/Zastosowanie/приложение/Přihláška

Die Verteilerpumpengruppe dient zur Absenkung und Aufrechterhaltung der gewünschten Temperatur. Die Verbindung kann mit Verteilern für Fußboden- und Wandheizungen hergestellt werden. Mit dem Gerät kann es in die Installation der Webmaschine eingebaut werden. DE

The distributor pump group serves to lower and maintain the desired temperature. The connection can work with distributors designed for underfloor and wall heating. It is possible to use the device to install it in the weaving machine's installation. EN

Grupa pompowa rozdzielacza służy do obniżania i utrzymania żądanej temperatury. Przyłącze może współpracować z rozdzielaczami przeznaczonymi do ogrzewania podłogowego i ściennego. Możliwe jest użycie urządzenia do zainstalowania go w instalacji maszyny tkackiej. PL

Распределительная насосная группа служит для понижения и поддержания желаемой температуры. Соединение может работать с распределителями, предназначенными для напольного и настенного отопления. Устройство можно использовать для установки его в установке ткацкого станка. RU

Skupina rozdělovacích čerpadel slouží ke snížení a udržení požadované teploty. Spojení může pracovat s rozváděči určenými pro podlahové a stěnové vytápění. Zařízení lze použít k jeho instalaci do zařízení tkacího stroje CZ

Anwendung/Application/Zastosowanie/приложение/Přihláška

In der Pumpengruppe verwenden wir einen Ventiltyp mit einem Durchfluss von Kv 1,9 m3 / h. Aufgrund des Temperaturbereichs: 10 - 60 ° C DE

In the pump group, we use one type of valve, with a flow Kv 1.9 m3 / h. Due to the temperature range: 10 ° -60 ° C. EN

W grupie pompowej stosujemy jeden rodzaj zaworu, z przepływem Kv 1,9 m3/h. Ze względu na zakres temperatury: 10°-60°C. PL

В группе насосов мы используем один тип клапана с расходом Kv 1,9 м3 / ч. Из-за температурного диапазона: 10-60 ° C. RU

Ve skupině čerpadel používáme jeden typ ventilu, s průtokem Kv 1,9 m3 / h. Vzhledem k teplotnímu rozsahu: 10 ° -60 ° C CZ

Montageanleitung/Installation instructions/Instrukcja montażu/Инструкция по сборке/Montážní návod

1. Verbinden Sie die Pumpengruppe mit der Verbindungsschraube (1) mit dem Verteiler.
2. Das System mit dem Verteiler sollte auf Stützen mit Schwingungsdämpfern im Schrank montiert werden.
3. Schließen Sie die Systemstromversorgung an das Thermostatventil (4) an.
4. Den Stromkreisausgang mit dem Absperrventil (3) verbinden.
5. Montieren Sie den Thermostatkopf am Ventil, an der Stromversorgung und setzen Sie den Sensor in die Spitze (8) am oberen Balken. DE

1. Connect the pump group to the manifold using the connection screw (1).
2. The system with the manifold should be mounted in the cabinet on supports equipped with vibration dampers.
3. Connect the system power supply to the thermostatic valve (4).
4. Connect the circuit outlet to the shut-off valve (3).
5. Mount the thermostatic head on the valve, on the power supply and place the sensor in the tip (8) on the upper beam. EN

1. Za pomocą śrubunków przyłączeniowych (1) należy przyłączyć grupę pompową do rozdzielacza.
2. Układ z rozdzielaczem należy zamontować w szafce na wspornikach wyposażonych w tłumiki drgań.
3. Do zaworu termostatycznego (4) należy podpiąć zasilanie układu.
4. Do zaworu odcinającego (3) należy podpiąć wyjście z obiegu.
5. Głowicę termostatyczną zamocować na zaworze, na zasilaniu i umieścić czujnik w końcówce (8) na górnej belce. PL

1. Подсоедините насосную группу к коллектору с помощью соединительного винта (1).
2. Система с коллектором должна быть установлена в шкафу на опорах, оснащенных виброгасителями.
3. Подсоедините источник питания системы к термостатическому клапану (4).
4. Запорный клапан (3) должен быть подключен из схемы.
5. Установите термостатическую головку на клапан, на источник питания и поместите датчик в наконечник (8) на верхней балке. RU

1. Pomocí připojovacího šroubu (1) připojte skupinu čerpadel k rozdělovači.
2. Systém s rozdělovačem by měl být namontován do skříně na podpěrách vybavených tlumiči vibrací.
3. Připojte napájení systému k termostatickému ventilu (4).
4. Připojte vývod obvodu k uzavíracímu ventilu (3).
5. Namontujte termostatickou hlavu na ventil, na napájecí zdroj a umístěte senzor do špičky (8) na horním nosníku. CZ

Starten Sie das System/Starting the system/Uruchomienie układu/Запуск системы/Spuštění systému

1. Füllen Sie die Anlage mit dem Heizmedium und prüfen Sie alle auf Undichtigkeiten Verbindungen.
2. Starten Sie die Umwälzpumpe
3. Entlüften Sie das System
4. Vor dem Start die Hauptpumpe der Zentralheizungspumpe einstellen Angemessene Durchflüsse an jedem Überzugheizkreislauf
5. Stellen Sie den Einstellknopf auf Temperatur C
6. Den Kessel starten und die Temperatur C erreichen
7. Öffnen Sie die Absperrventile vor der Pumpengruppe.
8. Nach dem Aufheizen des Bodensystems kann der Parameter auf eingestellt werden ventil je nach ihren bedürfnissen. DE

1. Fill the system with the heating medium and check all of them for leaks connections.
2. Start the circulation pump
3. Bleed the system
4. Set the central heating pump main pump before starting appropriate flows on each overcoat heating loop
5. Set the setting knob to temperature C
6. Start the boiler and reach the temperature C
7. Open the shut-off valves in front of the pump group.
8. After heating up the floor system, the parameter can be adjusted to valve depending on your needs. EN

1. Napełnić układ czynnikiem grzewczym i sprawdzić szczelność wszystkich połączeń.
2. Uruchomić pompę cyrkulacyjną
3. Odpowietrzyć układ
4. Przed włączeniem pompy głównej centralnego ogrzewania należy ustawić odpowiednie przepływy na każdej pętli ogrzewania płaszczowego
5. Ustawić pokrętło nastawy na temperaturę C
6. Uruchomić kocioł i osiągnąć temperaturę C
7. Otworzyć zawory odcinające przed grupą pompową.
8. Po nagrzaniu się układu podłogowego można dopasować parametr na zaworze w zależności od własnych potrzeb. PL

1. Заполните систему теплоносителем и проверьте все на герметичность. соединения.
2. Запустите циркуляционный насос
3. Прокачать систему
4. Установите главный насос насоса центрального отопления перед запуском соответствующие потоки на каждом контуре нагрева верхнего слоя
5. Установите ручку настройки на температуру C
6. Запустите котел и достигните температуры C
7. Откройте запорные клапаны перед насосной группой.
8. После нагрева системы пола параметр можно отрегулировать на клапан в зависимости от ваших потребностей. RU

1. Naplňte systém topným médiem a zkontrolujte, zda není těsný přípojky.
2. Spusťte oběhové čerpadlo
3. Odvzdušněte systém
4. Před spuštěním nastavte hlavní čerpadlo čerpadla ústředního topení vhodné proudy na každé topné smyčce
5. Nastavte knoflík nastavení na teplotu C
6. Spusťte kotel a teplotu C
7. Otevřete uzavírací ventily před skupinou čerpadel.
8. Po zahřátí podlahového systému lze parametr nastavit na ventil v závislosti na vašich potřebách. CZ

Garantiekarte/Warranty Card/Karta gwarancyjna/Гарантийный талон/Záruční list

Produktname/Product name/Nazwa produktu/Название продукта/Název výrobku	
Nummer zugehöriges Dokument/Number related document/Numer dokument powiązany/номер связанный документ/ číslo související dokument	
Verkaufsdatum/Sale date/Data sprzedaży/Дата продажи/Da	

Siegel der verkaufenden Firma/Seal of the selling company/Pieczęć firmy sprzedającej/Печать фирмы-продавца/Pečeť prodejní společnosti

Garantiebedingungen/Terms of warranty/Warunki gwarancji/ Условия гарантии/Záruční podmínky

DE

1. Der Hersteller gewährt 12 Monate Garantie auf das Produkt. Die Gewährleistungsfrist wird berechnet Ab Kaufdatum, bestätigt durch Kaufnachweis. Die Garantiezeit kann nicht sein länger als 24 Monate ab dem Herstellungsdatum des Produkts.
2. Während der Garantiezeit aufgedeckte Produktfehler werden bis zu 14 Tage kostenlos beseitigt Ab dem Datum der Einreichung der Reklamation beim Hersteller.
3. Die Garantiekarte ist ungültig, ohne dass das Verkaufsdatum bestätigt wird Stempel des Verkäufers.
4. Reklamationen sind an der Verkaufsstelle oder direkt beim Hersteller zu melden. Die Beschwerde sollte eine Kopie des Kaufbelegs, eine gültige Garantiekarte und eine Beschreibung enthalten Fehler und Daten, um den Ansprecher zu kontaktieren.
5. Kann der Defekt nicht behoben werden, kann der Hersteller das Produkt durch ein neues ersetzen oder Bargeld zurückgeben, aber nur an dem Ort, an dem das Produkt gekauft wurde.
6. Nach vorheriger Vereinbarung kann der Werbetreibende auf Kosten des Produzenten Produkt ordnungsgemäß verpackt und an der angegebenen Stelle gesichert.
7. Bei Anzeige eines Mangels, der nicht von der Garantie abgedeckt ist, behält sich der Hersteller das Recht vor das Recht, dem Ansprecher Bearbeitungskosten in Bezug auf zu berechnen Inspektion und Transport.
8. Die Gewährleistung verlängert sich um die Zeit ab dem Datum der Einreichung der Reklamation bis Beseitigung des Mangels.

EN

1. The manufacturer grants a 12-month warranty for the product. The warranty period is calculated from the date of purchase, confirmed by proof of purchase. The warranty period can not be longer than 24 months from the date of production of the product.
2. Product defects revealed during the warranty period will be removed free of charge up to 14 days from the date of filing the complaint to the Manufacturer.
3. The warranty card is invalid without the completed date of sale, confirmed seller's stamp.
4. Complaints should be reported to the point of purchase or directly to the Manufacturer. The complaint should include a copy of the proof of purchase, a valid warranty card, description faults and data to contact the Claimant.
5. If the defect can not be repaired, the Manufacturer may replace the product with a new one or return cash, but only at the place where the product was purchased.
6. Upon prior agreement, the Advertiser may provide at the Producer's cost, properly packed and secured product to the place indicated.
7. In the event of reporting a defect not covered by the warranty, the Manufacturer reserves itself the right to charge the Claimant with handling costs related to inspection and transport.
8. The warranty is extended by the time counted from the date of filing the complaint to removing the defect.

PL

1. Producent udziela 12 miesięcznej gwarancji na wyrób. Okres gwarancji liczony jest od daty zakupu, potwierdzonej dowodem zakupu. Okres gwarancji nie może być dłuższy niż 24 miesiące od daty produkcji wyrobu.
2. Wady produktu ujawnione w okresie gwarancji, będą usuwane bezpłatnie do 14 dni roboczych od daty zgłoszenia reklamacji do Producenta.
3. Karta gwarancyjna jest nieważna bez uzupełnionej daty sprzedaży, potwierdzonej pieczątką sprzedawcy.
4. Reklamacje należy zgłosić do punktu zakupu lub bezpośrednio do Producenta. Reklamacja powinna zawierać kopię dowodu zakupy, ważną kartę gwarancyjną, opis usterki oraz dane do kontaktu z Reklamującym.
5. Gdy naprawa wady nie jest możliwa, Producent może wymienić produkt na nowy lub zwrócić gotówkę, ale tylko w miejscu, w którym produkt został zakupiony.
6. Po uprzednim uzgodnieniu Reklamujący może dostarczyć na koszt Producenta, odpowiednio zapakowany i zabezpieczony produkt we wskazane miejsce.
7. W przypadku zgłoszenia usterki nie objętej gwarancją, Producent zastrzega sobie prawo do obciążenia Reklamującego kosztami manipulacyjnymi związanymi z przeprowadzeniem przeglądu i transportem.
8. Gwarancja ulega przedłużeniu o czas liczony od dnia zgłoszenia reklamacji do usunięcia wady.

RU

1. Производитель предоставляет 12-месячную гарантию на изделие. Гарантийный срок исчисляется с даты покупки, подтвержденной подтверждением покупки. Гарантийный срок не может быть более 24 месяцев с даты производства продукта.
2. Дефекты продукта, выявленные в течение гарантийного срока, будут бесплатно устранены до 14 дней с даты подачи жалобы Производителю.
3. Гарантийный талон недействителен без подтвержденной даты продажи, подтвержденной печать продавца.
4. Жалобы следует сообщать в пункт покупки или непосредственно в Производитель. Жалоба должна включать копию доказательства покупки, действующий гарантийный талон, описание неисправности и данные для связи с истцом.
5. Если дефект не может быть исправлен, Производитель может заменить продукт на новый или Возврат денежных средств, но только в том месте, где был приобретен товар.
6. По предварительному соглашению Рекламодатель может предоставить за счет Производителя, правильно упакованный и закрепленный товар в указанном месте.
7. В случае сообщения о дефекте, на который не распространяется гарантия, Производитель оставляет за собой право взимать с истца расходы по обработке, связанные с
осмотр и транспортировка.
8. Гарантия продлевается на время, считаемое с даты подачи жалобы в устранение дефекта

CZ

1. Výrobce poskytuje na výrobek dvanáctiměsíční záruku. Vypočítá se záruční doba od data nákupu potvrzeného dokladem o koupi. Záruční doba nemůže být delší než 24 měsíců od data výroby výrobku.
2. Chyby výrobku odhalené v záruční době budou odstraněny bezplatně do 14 dnů ode dne podání reklamace výrobci.
3. Záruční list je neplatný bez potvrzeného data prodeje razítko prodávajícího.
4. Reklamace musí být nahlášeny na místě nákupu nebo přímo u výrobce. Reklamace by měla obsahovat kopii dokladu o koupi, platný záruční list, popis vady a data, aby kontaktovala Navrhovatele.
5. Pokud závadu nelze opravit, může výrobce výrobek vyměnit za nový nebo v hotovosti, ale pouze v místě, kde byl výrobek zakoupen.
6. Po předchozí dohodě může zadavatel poskytnout na náklady producenta, řádně zabalený a zajištěný produkt na uvedené místo.
7. V případě hlášení závady, na kterou se nevztahuje záruka, si výrobce vyhrazuje právo účtovat navrhovateli náklady na manipulaci související inspekce a dopravy.
8. Záruka se prodlužuje o dobu počítanou od data podání reklamace odstranění závady.

Die Garantie deckt nicht ab/The warranty does not cover/Gwarancja nie obejmuje/Гарантия не распространяется/ Záruka se nevztahuje

- Schäden durch unsachgemäße Lagerung und Nichtbeachtung der Montageanleitung des Produkts durch den Käufer,
- mechanische Beschädigung,
- Schäden, die sich aus einer nicht bestimmungsgemäßen Verwendung des Produkts ergeben,
- Schäden, die dadurch verursacht wurden, dass die Gewindeverbindungen nicht nachgeprüft wurden Montage,
- Darüber hinaus verliert der Käufer das Recht, die gefundenen Produkte zu garantieren Spuren von Eingriffen durch Unbefugte, eventuelle Reparaturversuche von unbefugten Personen.

DE

- damage caused by improper storage and failure to comply with the assembly instructions of the product by the Purchaser,
- mechanical damage,
- damage resulting from use contrary to the intended purpose of the product,
- damages caused by failure to check the tightness of threaded connections after mounting,
- in addition, the Purchaser loses the right to guarantee the products if found traces of interference by unauthorized persons, any attempts to repair them by unauthorized persons.

EN

- uszkodzeń powstałych w wyniku niewłaściwego przechowywania oraz nieprzestrzeganiem instrukcji montażu wyrobu przez Nabywcę,
- uszkodzeń mechanicznych,
- uszkodzeń wynikłych z eksploatacji niezgodnej z przeznaczeniem wyrobu,
- uszkodzeń powstałych na skutek nie sprawdzenia szczelności połączeń gwintowych po zamontowaniu,
- ponadto Nabywca traci prawo do gwarancji na produkty w przypadku stwierdzenia śladów ingerencji osób nieuprawnionych, jakichkolwiek prób napraw dokonywanych przez osoby nieuprawnione.

PL

- ущерб, вызванный неправильным хранением и несоблюдение Покупателем инструкций по сборке изделия,
- механическое повреждение,
- ущерб, вызванный использованием, противоречащим назначению продукта,
- повреждения, вызванные неспособностью проверить герметичность резьбовых соединений после
монтаж,
- кроме того, Покупатель теряет право гарантировать товары в случае их обнаружения.
следы вмешательства посторонних лиц, любые попытки их починить посторонними лицами.

RU

- škody způsobené nesprávným skladováním a nedodržení montážního návodu k výrobku ze strany kupujícího,
- mechanické poškození,
- škody vyplývající z použití v rozporu se zamýšleným účelem výrobku,
- škody způsobené nekontrolováním těsnosti závitových spojů po montáž,
- Kupující navíc ztrácí právo na záruku výrobků, pokud je nalezen narušení neoprávněnými osobami, pokusy o jejich opravu neoprávněnými osobami.

CZ

RZT TECHNIKA GRZEWCZA

Łukasz Stachnik
Wiatowice 190, 32-420 Gdów
NIP: 683-188-74-05
tel. +48 12 307 34 45, tel. kom. +48 570 130 916
biuro@rzt.com.pl, www.rzt.com.pl

KRAJOWA DEKLARACJA WŁAŚCIWOŚCI UŻYTKOWYCH 4/2017

Nazwa i nazwa handlowa wyrobu budowlanego:

Grupa pompowa podłogowa

Typ:

ZZK

Oznaczenie produktu:

Kody produktów umieszczone są na etykietach, które znajdują się na opakowaniach

Zamierzone zastosowanie lub zastosowania:

Grupy pompowe podłogowe są przeznaczone do utrzymania żądanej temperatury czynnika grzewczego i wody użytkowej w instalacjach centralnego ogrzewania i ciepłej wody użytkowej.

Nazwa i adres siedziby producenta oraz miejsce produkcji wyrobu:

RZT Technika Grzewcza
Łukasz Stachnik
Wiatowice 190, 32-420 Gdów

Magazyn / Produkcja:

Brzezie 215/3, 32-014 Brzezie

Krajowy system zastosowany do oceny i weryfikacji stałości właściwości użytkowych:

3

Polska Norma wyrobu:

PN-M-75002:2016, PN-EN 1074-5:2002, PN-EN 1267:2012, PN-EN 10226-1:2006, PN-EN ISO 228-1:200

Atest

NIZP-PZH HK/W/0576/01/2017 16.08.2017 r. - 16.08.2020 r.

Krajowa Ocena Techniczna

ITB-KOT-2017/0208 wydanie 1

Deklarowane właściwości użytkowe:

Zasadnicze charakterystyki wyrobu budowlanego dla danego zastosowania lub zastosowań	Właściwości użytkowe
Ciśnienie statyczne (PN)	Max 4 bar
Ciśnienie dynamiczne pracy	3 bar
Temperatura pracy	10-60'C
KV	1,9
Dokładność regulacji	+/- 3'C
Stężenie glikolu	Max 50%
Wymagany minimalny przepływ do poprawnej pracy zaworu	min 9l/min
Szczelność:	Szczelne przy próbie sprężonym powietrzem o ciśnieniu 5,6 bar
Wymiar/tolerancja:	Znormalizowane / zgodne z typem wyrobu

Właściwości użytkowe określonego powyżej wyrobu są zgodne z wszystkimi w/w wymienionymi deklarowanymi właściwościami użytkowymi. Niniejsza krajowa deklaracja właściwości użytkowych wydana zostaje zgodnie z Rozporządzeniem Ministra Infrastruktury i Budownictwa z dnia 17 listopada 2016r.

Wiatowice, 09.01.2017 r.

RZT Technika Grzewcza Łukasz Stachnik
Wiatowice 190, 32-420 Gdów
Nip 683-188-74-050 Regon 364110560
tel. 12 307 34 45 kom. 530 174 064
biuro@rzt.com.pl www.rzt.com.pl